ODLSTO
EQUIPAMIENTO

Secadores Industriales SV-15 y SV-25

Eficiencia Inverter.
Rendimiento Profesional.



Panel de Control Digital

Interfaz intuitiva para una precisión absoluta en cada ciclo.

Tambor de Alta Capacidad

Secado uniforme diseñado para volúmenes de exigencia industrial.



Tecnología Inverter

Menor desgaste mecánico y máxima optimización del consumo energético.

Puerta de Carga Ergonómica

Construcción robusta para un flujo de trabajo continuo y seguro.

Telemetría y Control en Tiempo Real



T: 80.9 / 90ºC

Temperatura actual vs.
Temperatura seleccionada



Rest: 14 m

Tiempo restante de operación



Motor:
ANTIHORARIO

Sentido de giro en tiempo real



Gas: ON

Estado del sistema de calefacción

Fase 1: Preparación y Arranque

Carga

Abrir puerta, introducir ropa, asegurar cierre.

Encendido

Girar la Llave General ‘A’.

Sistema de Calefacción

Secador Eléctrico

Levantar la llave térmica ubicada en la parte posteriour del equipo.

Secador a Gas

Levantar tapa superior delantera.

Encender el piloto presionando el botón de la válvula de seguridad durante unos segundos hasta que quede encendido.

Fase 2: Configuración del Ciclo

Tiempo de Secado



Utilice las flechas de selección para fijar la duración.

Temperatura



Seleccione el umbral térmico ideal para la carga.



Presionar botón ENTER para iniciar.

Fase 3: Ejecución, Seguridad y Descarga

Descarga

Visor indica fin de proceso. Abrir tapa y retirar carga.



Pausa Inteligente

Si la puerta se abre, el equipo se detiene automáticamente. Cierre la puerta y presione ‘OK’ para reanudar el ciclo respetando el tiempo restante.



Sistema Cool-down

Al finalizar el tiempo, el equipo continuará girando unos minutos para descender la temperatura térmica y proteger los tejidos.

Seguridad Industrial: Protocolos Críticos

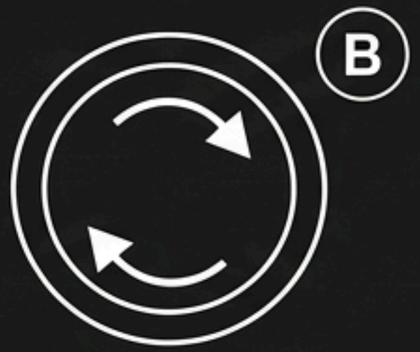

Botón B: Presionar para la detención total y absoluta del equipo.



Atención: Antes de realizar cualquier trabajo de mantenimiento, corte la llave general de corriente o del tablero de fuerza motriz.

Preservación del Equipo: Mantenimiento Preventivo

El rendimiento sostenido de la serie SV depende de rutinas simples. Maximice la vida útil y la eficiencia energética de su equipo Odisio.

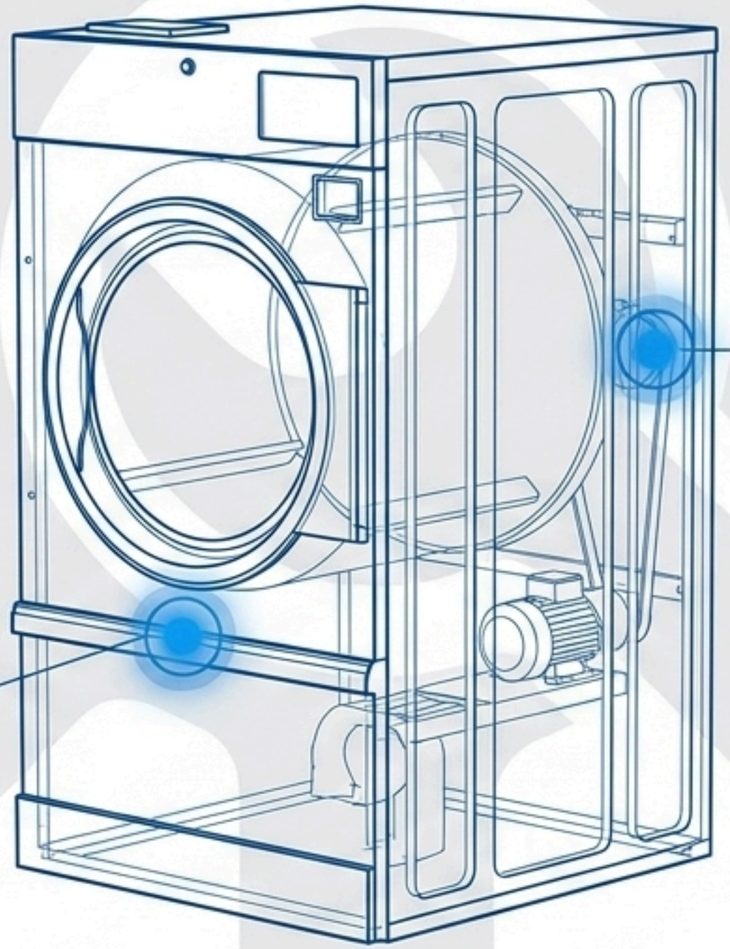

Sistema de Poleas y Correas

Zona del Pelucero

Mantenimiento Diario: Sistema de Filtrado (Pelucero)

Obligatorio: Día por medio.

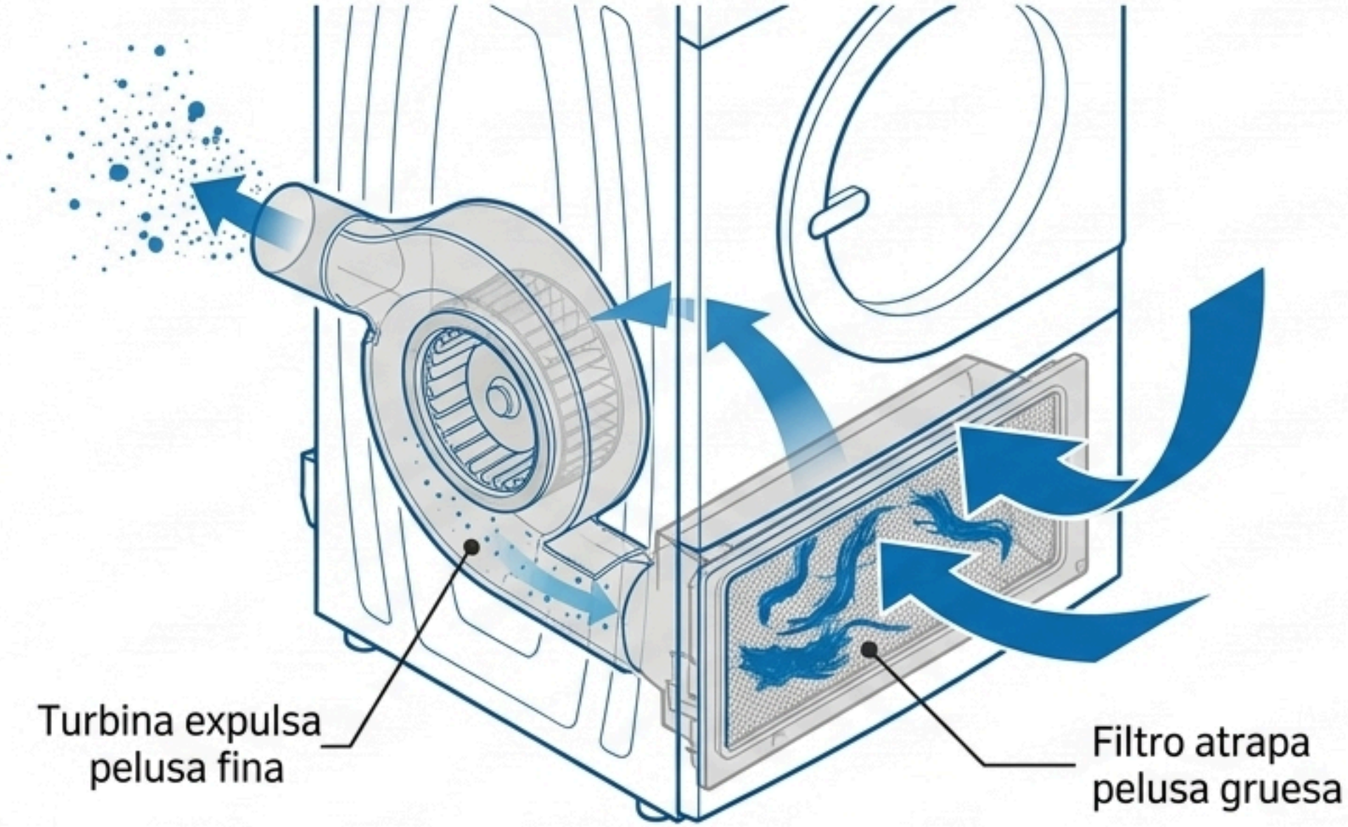

1. **Retirar la tapa frontal inferior.**



2. **Extraer el filtro y remover la pelusa gruesa atrapada** (la turbina expulsa la pelusa fina al exterior).



3. **Repositionar y asegurar** la tapa inferior.



Regulación de Salida: La salida de aire al exterior debe estar semi-abierta. A mayor apertura, menor retención de calor en el interior.

Mantenimiento Mecánico: Ajuste de Correas y Poleas

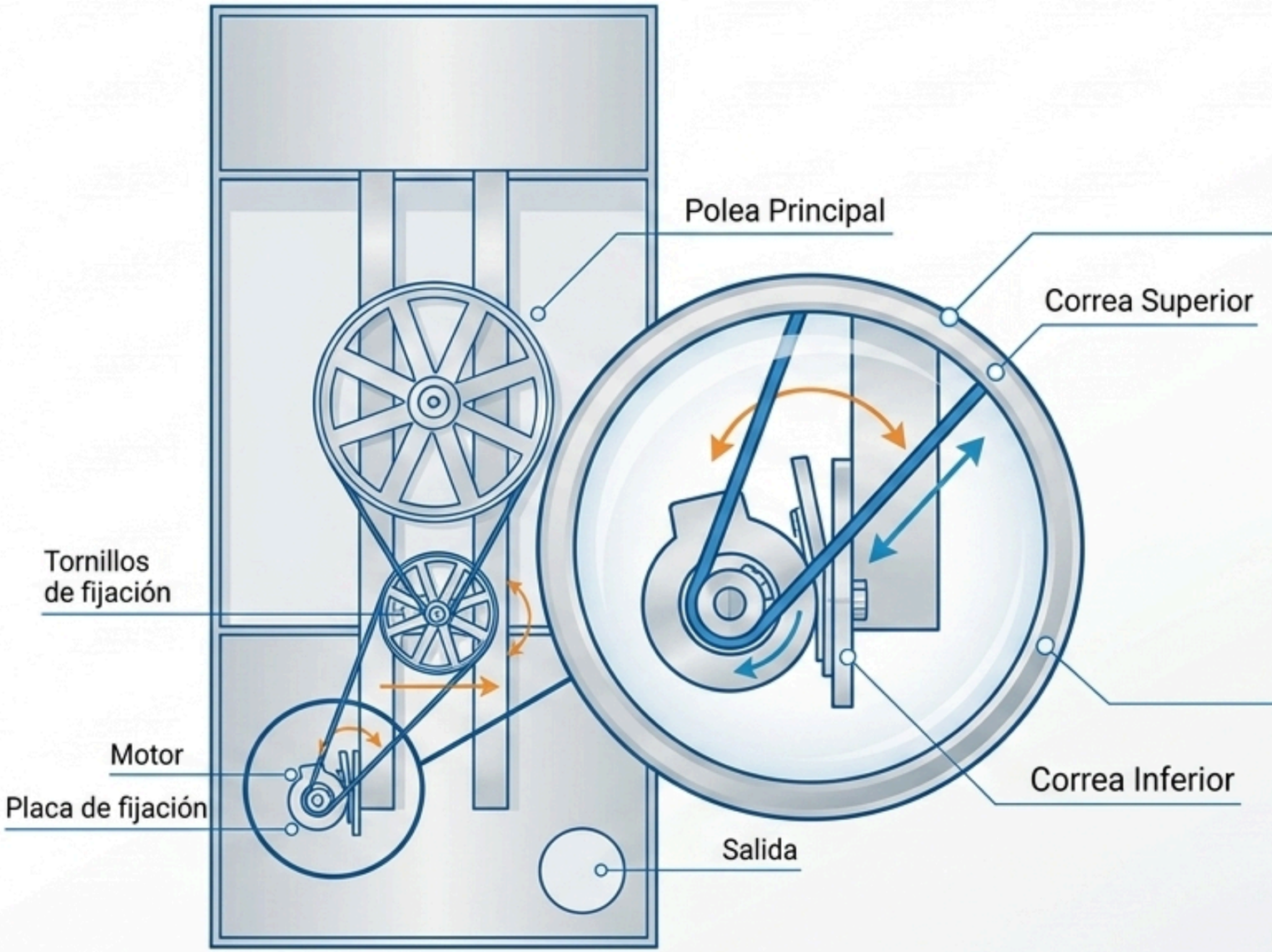

Ajuste de Correa Superior

Desajustar los bulones que fijan el soporte de la polea intermedia de reducción de velocidad. Estirar la correa a la tensión adecuada y volver a ajustar firmemente.

Ajuste de Correa Inferior

Utilizar el perno de anclaje de la placa soporte del motor. Ajustarlo gradualmente hasta lograr la tensión deseada en la correa inferior.

Serie SV: Diseñados para trabajar. Construidos para durar.



Consulte el manual de usuario integral para especificaciones detalladas.



ODISIO
EQUIPAMIENTO

Protocolos de Seguridad y Soporte



¡ATENCIÓN!
Antes de realizar cualquier trabajo de mantenimiento, corte la llave general de corriente o del tablero de fuerza motriz.

Servicio al Cliente (Odisio Equipamiento)
Asistencia técnica y piezas de repuesto.
Dirección: 20 de Septiembre N° 3336 - Mar del Plata.
Web: www.odisior.com.ar
Email: ventas@odisior.com.ar
Telefonos: 223-474-3343 / **Celular** 223-345-7322

ODISIO
Equipamiento