ODISIO
EQUIPAMIENTO

MANUAL DE USO Y MANTENIMIENTO

Centrífuga CP-30 Inverter

Guía operativa visual: Desde la puesta en marcha hasta el mantenimiento mecánico.

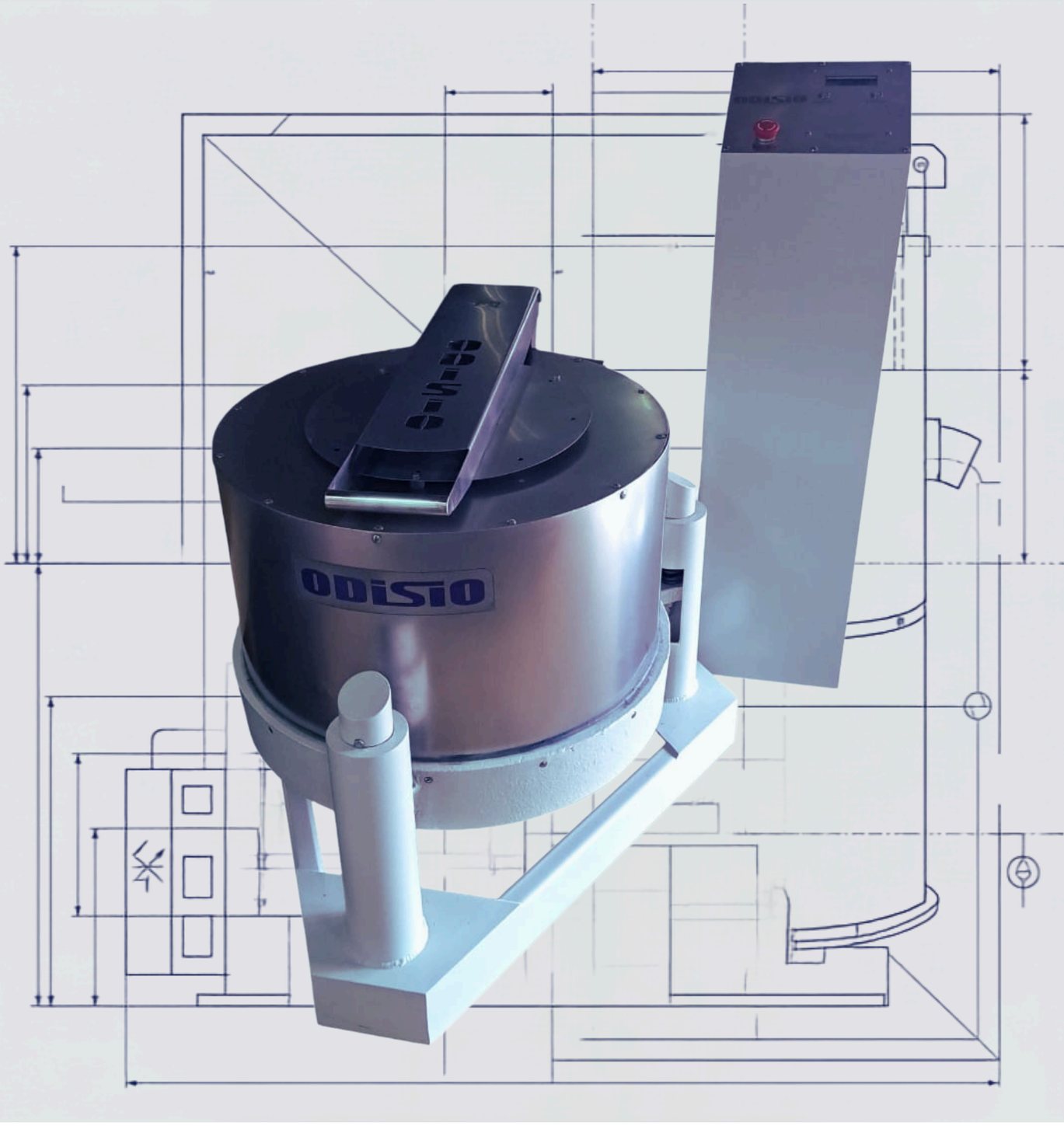

El ciclo operativo se divide en tres zonas de interacción.

El Cerebro: Tablero de control y puesta en marcha.

El Proceso: Sistema de seguridad, carga y descarga.

La Estructura: Sistema de anclaje, motor y correas de transmisión.



El panel superior concentra la puesta en marcha y la información del proceso.

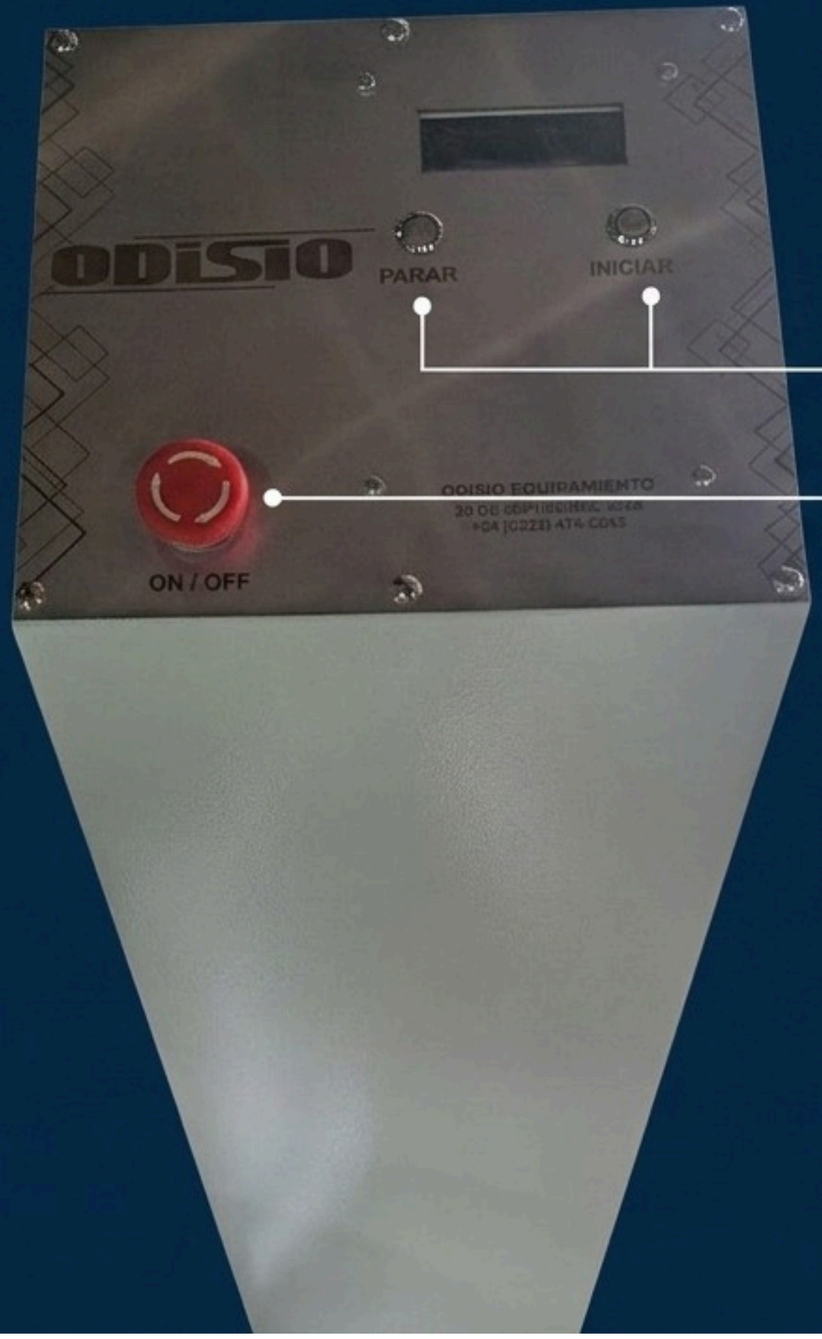

Llave General y Parada de Emergencia.

- A. Girar para encender el equipo.

- B. Presionar para detener por completo el equipo.

Tablero de Control.

- Pantalla indicadora: Muestra el tiempo de centrifugado restante del proceso (Visor del programador).

- Botones INICIAR / PARAR: Selección y control directo de la marcha una vez encendida la llave general.

La distribución circular ordenada es obligatoria para evitar el desbalanceo.

Abrir la tapa superior del equipo en su totalidad y realizar la carga del mismo de manera circular, ordenada y organizada en peso para lograr el mayor balanceo posible en el canasto interior.

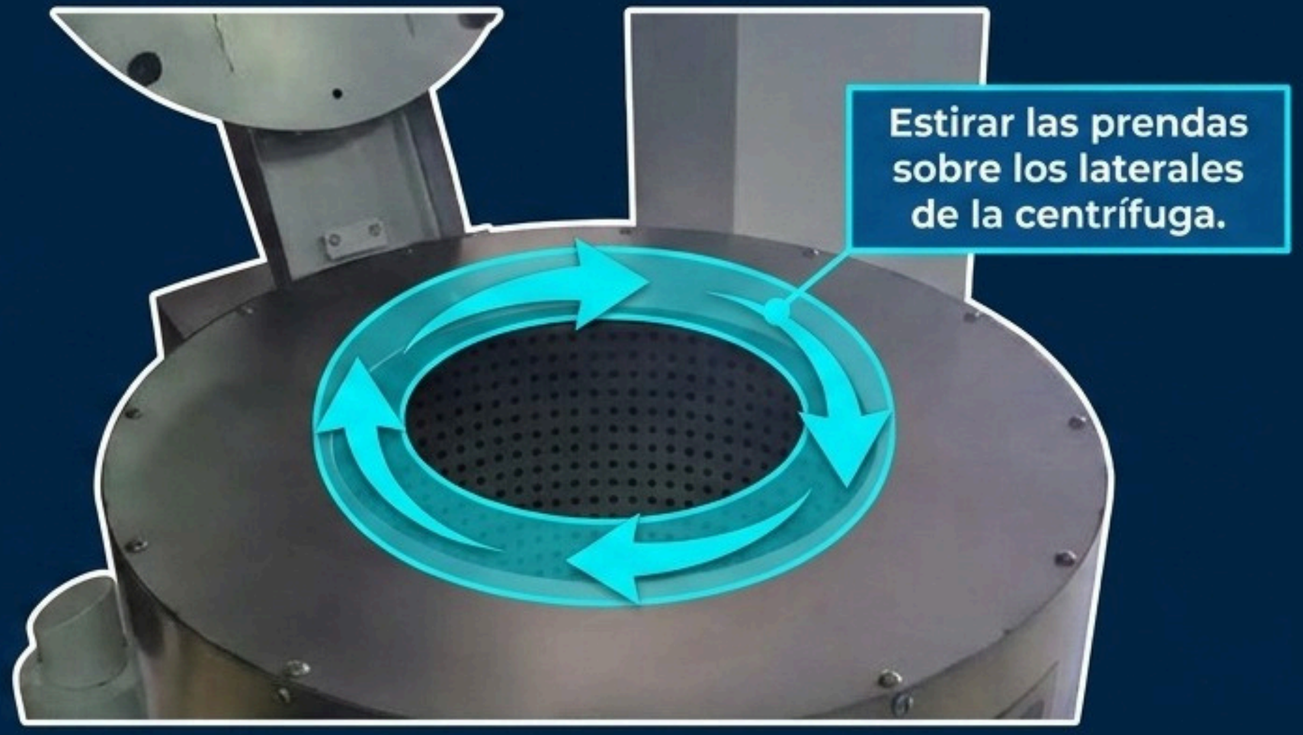

Un arranque incorrecto requiere una detención inmediata y reconfiguración manual.

Cerrar la tapa superior y poner en marcha el equipo. Es IMPORTANTE VERIFICAR EL CORRECTO ARRANQUE DEL MISMO observando una leve oscilación. En caso de que la oscilación del equipo se incremente de manera que observemos se produzcan movimientos bruscos y golpes, detener inmediatamente el mismo.

Protocolo de corrección:

1. Detener el equipo por completo.
2. Abrir la tapa superior y buscar nuevamente un mejor balanceo de la ropa dentro del canasto interior moviendo alguna prenda, intercambiando prendas de lugar y quitando o agregando ropa.
3. Poner en marcha el equipo.

REPETIR ESTA ACCIÓN HASTA LOGRAR EL CORRECTO ARRANQUE DEL EQUIPO.



El sistema desactiva automáticamente la rotación al abrir la tapa superior.





Equipo en proceso activo.

Corte de seguridad de la tapa superior.
Se acciona al abrir la misma en su totalidad, volviendo el tiempo de proceso a '0'.

IMPORTANTE: Para volver a poner en marcha el equipo, la misma debe estar totalmente detenida.
Poner en marcha el equipo con el mismo en movimiento, puede ocasionar desperfectos en el motor.



La descarga solo debe iniciar cuando el visor indique cero y no exista rotación.

Procedimiento de finalización:

- Mientras se realiza el proceso, el visor del programador indica el tiempo restante para la finalización del mismo.
- Una vez detenido el equipo en su totalidad, abrir completamente la tapa superior.
- Realizar la descarga de la ropa utilizando una batea donde colocar la ropa ya procesada.
- Volver a realizar el procedimiento de carga anteriormente detallado.

Riesgo Extremo
IMPORTANTE: Verificar que el equipo se encuentra TOTALMENTE DETENIDO antes de realizar la carga y descarga de ropa. Bajo ningún concepto introducir ropa dentro del equipo mientras este se encuentre funcionando o en movimiento.

GEOMETRÍA DE ANCLAJE Y FIJACIÓN

3

Requisito Central: Colocar las 3 (tres) ménsulas de anclaje por seguridad.

Distribución: Colocar una por cada lado de la base del equipo en forma de triángulo (ver esquema superior).

⚠ **Especificaciones de Fijación:** Las ménsulas deben ser amuradas al perfil de la base del equipo con bulón de **1/2 pulgada** en brocas.

1

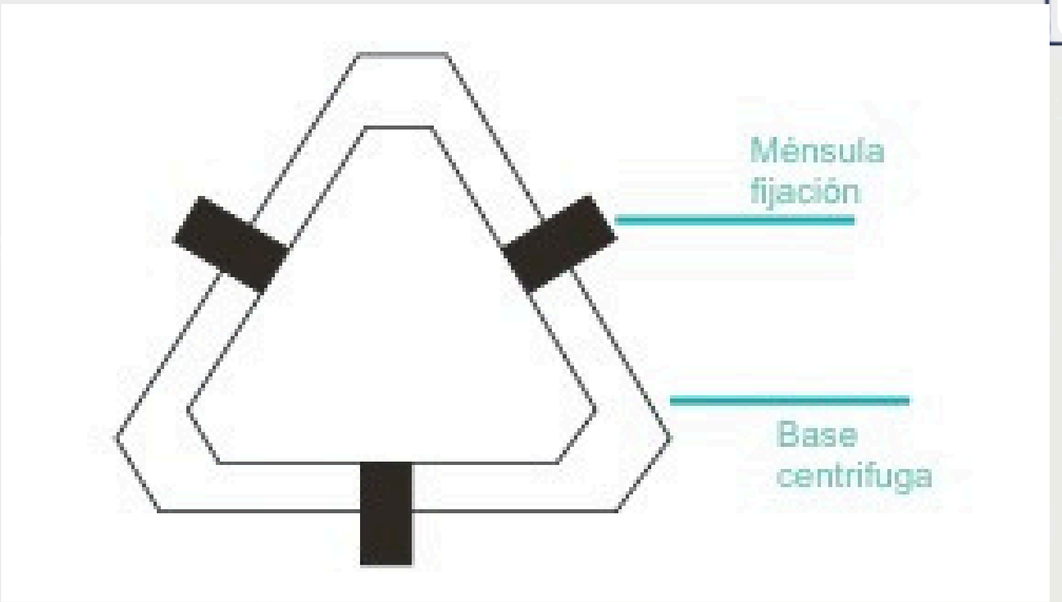

2

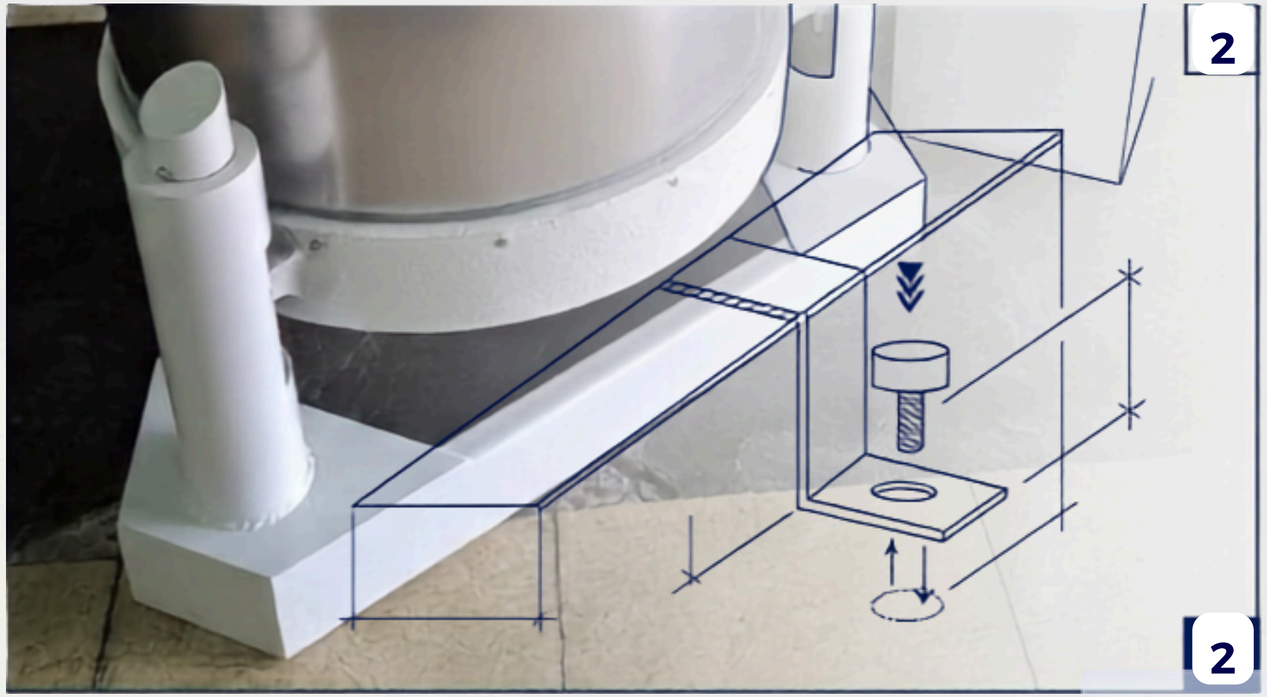

2

Instrucciones precisas para garantizar la correcta tensión de las correas de transmisión.

Para Tensar las correas seguir los siguientes pasos:

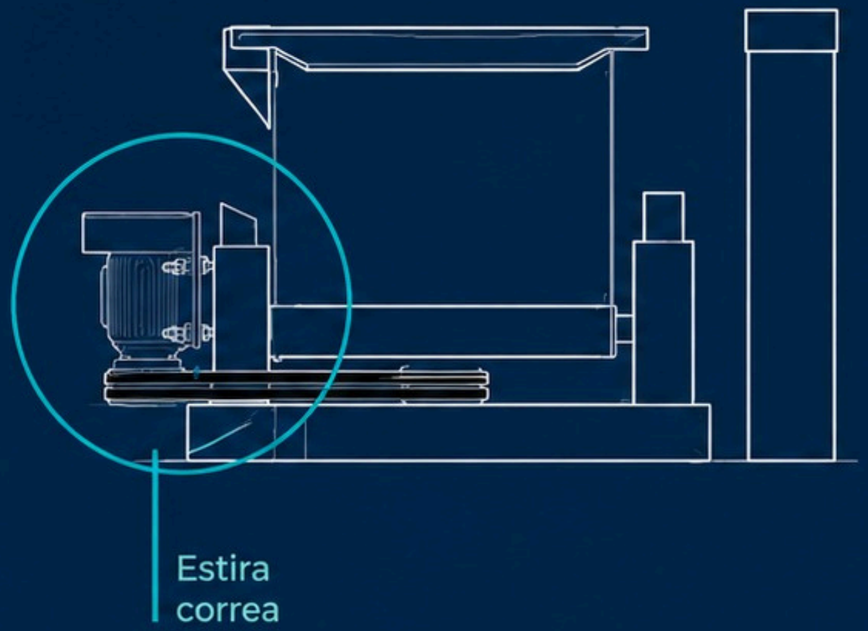

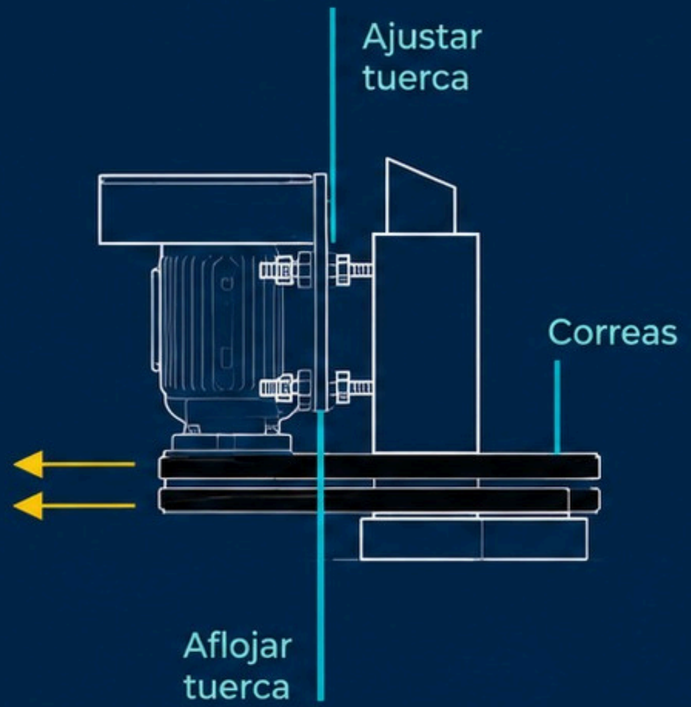

1. Aflojar las tuercas exteriores.
2. Estirar las correas desplazando la placa del motor de forma pareja ajustando las tuercas interiores.
3. Ajustar nuevamente las tuercas exteriores contra la placa que soporta el motor.

INSTRUCCIONES FIJAR ANCLAJES

Antes de realizar cualquier trabajo de mantenimiento, corte la llave general de corriente o del tablero de fuerza motriz.

Protocolos de Seguridad y Soporte



¡ATENCIÓN!
Antes de realizar cualquier trabajo de mantenimiento, corte la llave general de corriente o del tablero de fuerza motriz.

Servicio al Cliente (Odisio Equipamiento)
Asistencia técnica y piezas de repuesto.
Dirección: 20 de Septiembre N° 3336 - Mar del Plata.
Web: www.odisior.com.ar
Email: ventas@odisior.com.ar
Telefonos: 223-474-3343 / **Celular** 223-345-7322

ODISIO
Equipamiento